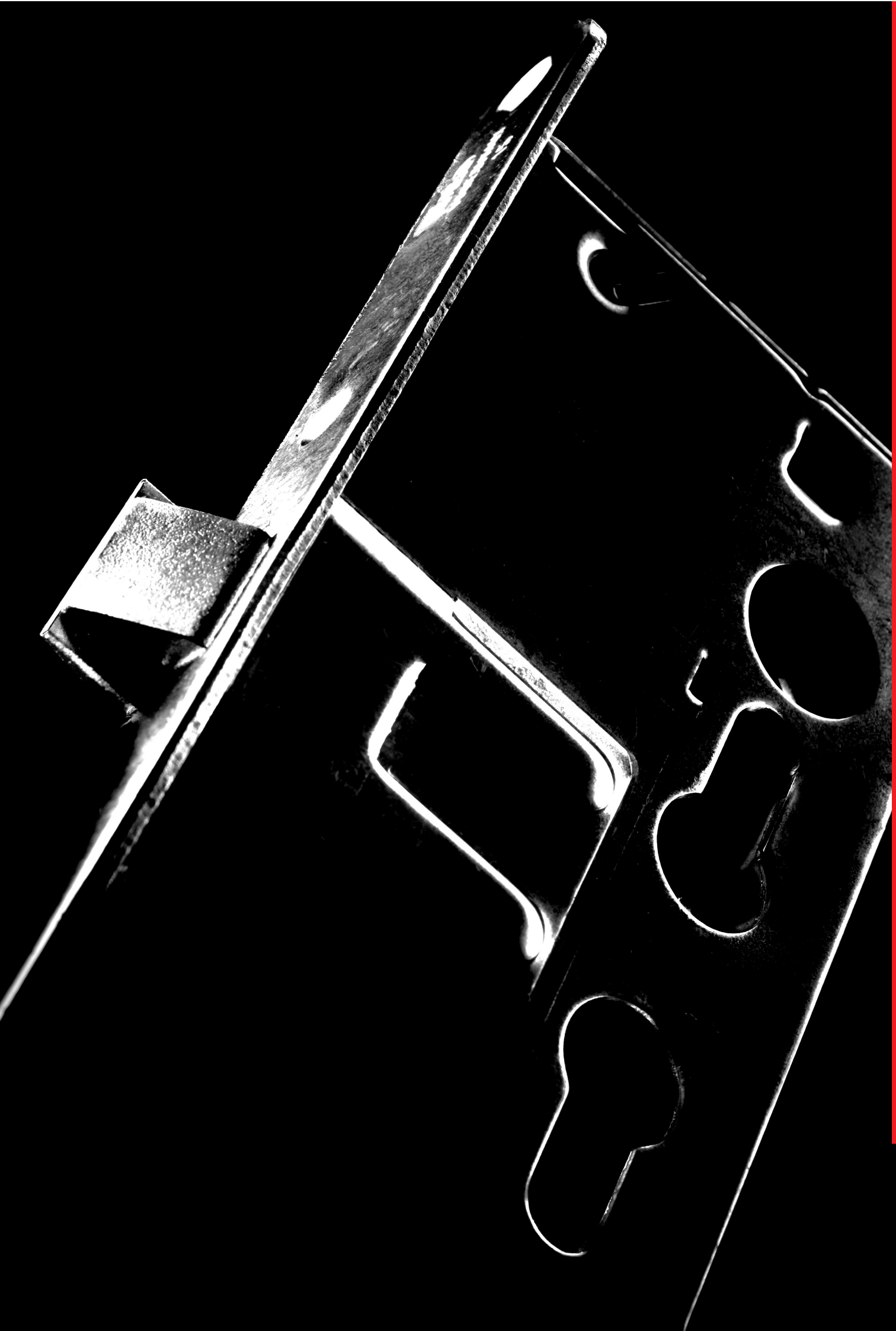

REDOBLA LA SEGURIDAD: ANTIPÁNICO Y ANTIBACTERIANA

Fiel a su vocación de atender a las cuestiones de seguridad, ISEO ha decidido intervenir sobre un dispositivo que siempre está presente en los espacios públicos y en todos aquellos ámbitos en los que la higiene y la defensa de la salud son un requisito fundamental: hospitales, clínicas, residencias sanitarias, así como escuelas infantiles o colegios.

Así es como la función antipánico se ve enriquecida con la protección antibacteriana AntiGerm*, cuya eficacia está certificada por el departamento de Medicina Molecular de la Universidad de Padua.

La acción del tratamiento antibacteriano es permanente y no exige ningún mantenimiento particular. La liberación continua de iones de plata garantiza su eficacia durante toda la vida del producto. Incluso en el caso de rayaduras superficiales.

** Protección antibacterial en dispositivos antipánico y accesorios excepto para versiones Inox/PVD.*

Todos los dispositivos ISEO antipánico y de salidas de emergencia con la protección antibacteriana Antigerm han obtenido la certificación voluntaria ICIM 021AW/1

ACCREDIA

ICIM

Certificazione di Prodotto
Product Certification

Certificato N. / *Certificate No.* **021AW/1**

ALL'AZIENDA / *TO THE FIRM*

ISEO SERRATURE S.p.A.
Via San Girolamo, 13 - 25055 PISOGNE (BS)

UNITÀ OPERATIVE / *OPERATIVES UNITS*

PER I SEGUENTI PRODOTTI / *FOR THE FOLLOWING PRODUCTS*

PRODOTTI CON PROPRIETÀ ANTIBATTERICHE
PRODUCTS WITH ANTIBACTERIAL PROPERTIES

CON DENOMINAZIONE COMMERCIALE / *WITH TRADE NAMES*

Maniglioni antipanico / *Panic exit devices*
Serie / *Series* IDEA BASE - IDEA BOLT - IDEA PUSH - IDEA PUSH BOLT
IDEA PUSH SIRENA - IDEA BELVEDERE - IDEA PUSH BAR
IDEA INFILARE - PALMO - PUSH PALMO - PRO EXIT.

Dispositivi di Emergenza / *Emergency exit devices*
Serie / *Series* IDEA PAD – IDEA PAD BOLT.

Comandi esterni / External Access Device
Serie / *Series* IDEA TRIM – TRIM TRONIC

CONFORMEMENTE AL DOCUMENTO NORMATIVO ICIM / *IN COMPLIANCE WITH ICIM NORMATIVE DOCUMENT*

ICIM 70R055

CONFORMEMENTE ALLA NORMA / *IN COMPLIANCE WITH THE STANDARDS*

ISO 22196:2011

ICIM S.p.A.

PRIMA EMISSIONE *FIRST ISSUE*	EMISSIONE CORRENTE *CURRENT ISSUE*	DATA DI SCADENZA *EXPIRING DATE*
04/02/2013	04/02/2016	03/02/2019

ICIM S.p.A. a socio unico - Piazza Don Enrico Mapelli, 75 - 20099 Sesto San Giovanni (MI)

Certificaciones

CSI

CSI CERT

CE

Certificato numero / Certificate number | 0497/CPR/4265

CERTIFICATO DI COSTANZA DELLA PRESTAZIONE

CERTIFICATE OF CONSTANCY OF PERFORMANCE

In conformità al Regolamento 305/2011/UE del Parlamento Europeo e del Consiglio del 9 marzo 2011 (Regolamento Prodotti da Costruzione o CPR), questo certificato si applica al prodotto da costruzione

In compliance with Regulation 305/2011/EU of the European Parliament and of the Council of 9 March 2011 (the Construction Products Regulation or CPR), this certificate applies to the construction product

Serratura meccanica tagliafuoco / *Fire resistant mechanical lock*

SERIE ISEO 2161 (Olso 1739) - SERIE ISEO 2141 (Olso 1901-1921)

SERIE ISEO 2149 - SERIE ISEO 2169

immesso sul mercato da / *placed on the market by*

ISEO SERRATURE S.p.A.

Via S. Girolamo, 13 - 25055 PISOGNE (BS) - ITALY

e fabbricato nello stabilimento di produzione / *and produced in the manufacturing plant*

E03 - E41

Questo certificato attesta che tutte le disposizione riguardanti la valutazione e la verifica della costanza della prestazione descritta nell'allegato ZA della norma **EN 12209:2003/AC:2005** nell'ambito del sistema 1 per la prestazione indicata in questo certificato sono applicate e che il controllo di produzione in fabbrica condotto dal fabbricante è valutato per assicurare la costanza della prestazione del prodotto da costruzione.

*This certificate attests that all provisions concerning the assessment and verification of constancy of performance described in Annex ZA of the standard **EN 12209:2003/AC:2005** under system 1 for the performance set out in this certificate are applied and that the factory production control conducted by the manufacturer is assessed to ensure the constancy of performance of the construction product.*

Questo certificato è stato emesso per la prima volta il **26/07/2011** e ha validità sino a che la norma armonizzata, il prodotto da costruzione, i metodi di AVCP e le condizioni di produzione nello stabilimento non siano modificate in modo significativo, a meno che non sia sospeso o ritirato dall'organismo di certificazione di prodotto notificato.

*This certificate was first issued on **26/07/2011** and will remain valid as long as neither the harmonized standard, the construction product, the AVCP methods nor the manufacturing conditions in the plant are modified significantly, unless suspended or withdrawn by the notified product certification body.*

Bollate, 02/02/2017

Rev. 3

IMQ

CSI

1/2

EN 12209

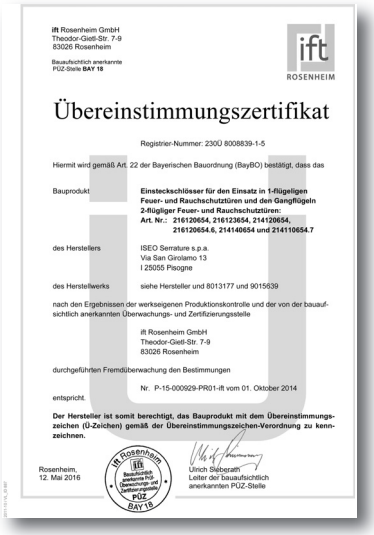

ift Rosenheim GmbH
Theodor-Gietl-Str. 7-9
83026 Rosenheim

Bauaufsichtlich anerkannte PÜZ-Stelle **BAY 18**

ift ROSENHEIM

Übereinstimmungszertifikat

Registrier-Nummer: 2300 8008839-1-5

Hiermit wird gemäß Art. 22 der Bayerischen Bauordnung (BayBO) bestätigt, dass das

Bauprodukt: **Einsteckschlösser für den Einsatz in 1-flügeligen Feuer- und Rauchschutztüren und den Gangflügeln 2-flügliger Feuer- und Rauchschutztüren:**
Art. Nr.: 216120654, 216123654, 214120654, 216120654.6, 214140654 und 214110654.7

des Herstellers: ISEO Serrature s.p.a.
Via San Girolamo 13
I 25055 Pisogne

des Herstellwerks: siehe Hersteller und 8013177 und 9015639

nach den Ergebnissen der werkseigenen Produktionskontrolle und der von der bauaufsichtlich anerkannten Überwachungs- und Zertifizierungsstelle

ift Rosenheim GmbH
Theodor-Gietl-Str. 7-9
83026 Rosenheim

durchgeführten Fremdüberwachung den Bestimmungen

Nr. P-15-000929-PR01-ift vom 01. Oktober 2014

entspricht.

Der Hersteller ist somit berechtigt, das Bauprodukt mit dem Übereinstimmungszeichen (Ü-Zeichen) gemäß der Übereinstimmungszeichen-Verordnung zu kennzeichnen.

Rosenheim, 12. Mai 2016

ift Rosenheim Bauaufsichtlich anerkannte Prüf-, Überwachungs- und Zertifizierungsstelle PÜZ BAY 18

Ulrich Sieberath
Leiter der bauaufsichtlich anerkannten PÜZ-Stelle

DIN 1825

Certificados de las cerraduras cortafuegos series 214* y 216*.

ACCREDIA

ICIM

Certificazione di Prodotto
Product Certification

Certificato N. / Certificate No. **084BD/2**

ALL'AZIENDA / TO THE FIRM

ISEO SERRATURE S.p.A.
Via San Girolamo, 13
PISOGNE (BS) ITALY
UNITÀ OPERATIVE / OPERATIVES UNITS

PER I SEGUENTI PRODOTTI / FOR THE FOLLOWING PRODUCTS

DISPOSITIVI PER USCITE DI EMERGENZA AZIONATI MEDIANTE MANIGLIA A LEVA O PIASTR A SPINTA
EMERGENCY EXIT DEVICES OPERATED BY A LEVER HANDLE OR PUSH PAD

CON DENOMINAZIONE COMMERCIALE / WITH TRADE NAME(S)

Serie 214

Serratura / Lock: 2141*65*, 214965*.**

Controplastre /Striking plates: 032094, 21265*.**.**

Maniglie a leva/Lever handles:
ISEO 0324, Hoppe Paris, Eco Schulte**
1030/1035/D110/D115/D116/D330/D410/D415/D490, Nornbau Muster, Vieler
ER.FSG.522, Hewi 230
Placca maniglia elettronica ARIES / Electronic trim set ARIES
00E110**

CONFORMEMENTE ALLA NORMA ED AL DOCUMENTO NORMATIVO ICIM
IN COMPLIANCE WITH THE STANDARD AND WITH ICIM NORMATIVE DOCUMENT

UNI EN 179:08 - ICIM 0050CS

CON CLASSIFICAZIONE / WITH CLASSIFICATION

3 7 6 B 1 4 4 2 A A

Serratura / Lock: 214910654.CD, 214910654.CS, 214110654.C

CON CLASSIFICAZIONE / WITH CLASSIFICATION

3 7 6 B 1 4 4 2 A D

ICIM S.p.A.

PRIMA EMISSIONE / FIRST ISSUE	EMISSIONE CORRENTE / CURRENT ISSUE	DATA DI SCADENZA / EXPIRING DATE
03/09/2010	03/09/2016	02/09/2019

ICIM S.p.A. - Piazza Don Enrico Mapelli, 75 - 20099 Sesto San Giovanni (MI)

EN 179

ACCREDIA

ICIM

Certificazione di Prodotto
Product Certification

Certificato N. / Certificate No. **085BD/2**

ALL'AZIENDA / TO THE FIRM

ISEO SERRATURE S.p.A.
Via San Girolamo, 13
PISOGNE (BS) ITALY
UNITÀ OPERATIVE / OPERATIVES UNITS

PER I SEGUENTI PRODOTTI / FOR THE FOLLOWING PRODUCTS

DISPOSITIVI PER USCITE DI EMERGENZA AZIONATI MEDIANTE MANIGLIA A LEVA O PIASTRA A SPINTA
EMERGENCY EXIT DEVICES OPERATED BY A LEVER HANDLE OR PUSH PAD

CON DENOMINAZIONE COMMERCIALE / WITH TRADE NAME(S)

Serie 2126, 2127.

Serratura / Lock: 212665*, 2127**65*.**

Accessori/Accessories: 0321, 0327**.**

Maniglie a leva/Lever handles:
ISEO 0324, Hoppe Paris, Eco Schulte**
1030/1035/D110/D115/D116/D330/D410/D415/D490, Nornbau Muster, Vieler
ER.FSG.522, Hewi 230
Placca maniglia elettronica ARIES / Electronic trim set ARIES
00E110**

CONFORMEMENTE ALLA NORMA ED AL DOCUMENTO NORMATIVO ICIM
IN COMPLIANCE WITH THE STANDARD AND WITH ICIM NORMATIVE DOCUMENT

UNI EN 179:08 - ICIM 0050CS

CON CLASSIFICAZIONE / WITH CLASSIFICATION

3 7 6 A 1 4 4 2 A B

ICIM S.p.A.

PRIMA EMISSIONE / FIRST ISSUE	EMISSIONE CORRENTE / CURRENT ISSUE	DATA DI SCADENZA / EXPIRING DATE
03/09/2010	03/09/2016	02/09/2019

ICIM S.p.A. - Piazza Don Enrico Mapelli, 75 - 20099 Sesto San Giovanni (MI)

Certificados de las cerraduras cortafuegos series 214* y 212* en base a la norma EN 179.

Puede descargarse todos los certificados desde nuestra web www.iseoiberica.es

Cerradura eléctrica cortafuego

CÓDIGO

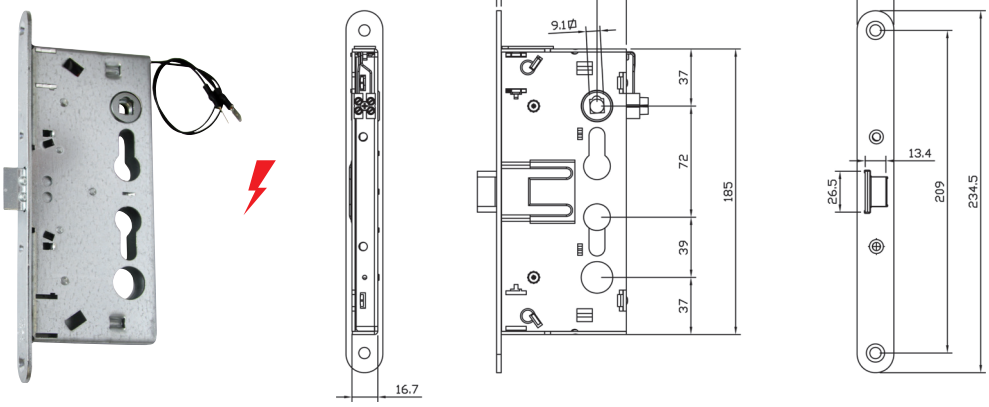

CERRADURA PARA PUERTAS CORTAFUEGO
12 V AC / DC (MANILLA EXTERNA).
1 punto lateral, solo resbalón.
Interno - externo: resbalón accionado por la manilla siempre que esté habilitada por la llave o mediante impulso eléctrico.
Frente con bordes redondeados de 24x3 mm, cincado. Cuadro manilla pasante 9 mm. Distancia entre ejes 72 mm. Entrada 65 mm.
Confección individual.

DIN derechas	**216930654.5D**	1	10
DIN izquierdas	**216930654.5S**	1	10

Definición convencional de la “mano” de la puerta.

Cerraduras para cortafuego

CÓDIGO

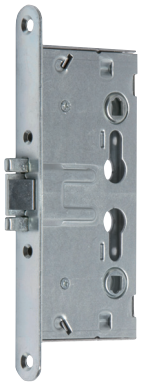

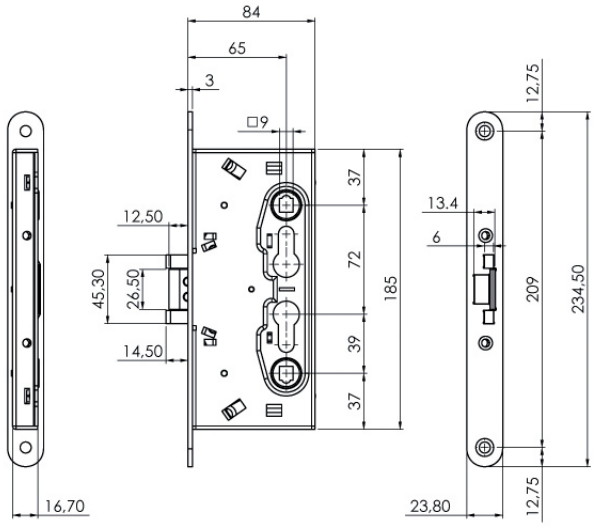

CERRADURA PARA PUERTAS CORTAFUEGO DE DERECHAS E IZQUIERDAS.
1 punto lateral, resbalón y palanca.
Exterior e interior: la llave recoge tanto el resbalón como las palancas, la manilla recoge solo el resbalón.
Frente con bordes redondeados de 24x3 mm, cincado.
Cuadro manilla 9 mm. Distancia entre ejes 72 mm. Entrada 65 mm.
Confección individual. **216120654** 1 10

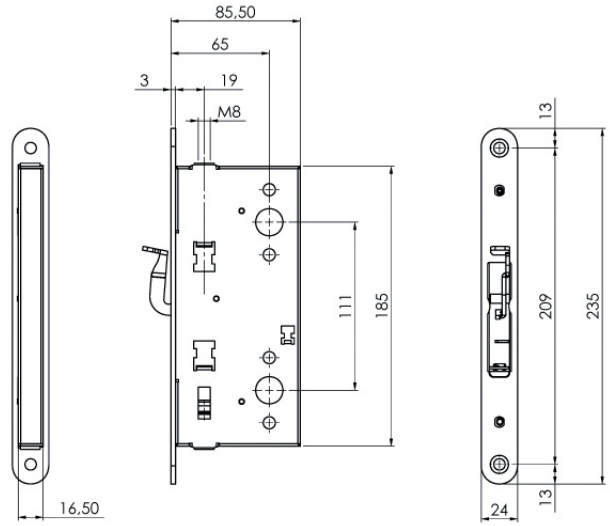

CONTRACERRADURA PARA PUERTAS CORTAFUEGO DE DERECHAS E IZQUIERDAS.
Para hoja pasiva **función FLUSH BOLT, funcionamiento: recogida de las varillas mediante la leva situada en el frente.**
Frente con bordes redondeados de 24x3 mm, cincado. Enganche de varillas por tornillo con sistema antiaflojamiento. Recorrido varillas 17 mm. Entrada 65 mm.
Adaptable a las cerraduras 216***, 214***.
Confección individual. **212000654** 1 10

ISEO®

Cerradura eléctrica con funcion antipánico

CÓDIGO

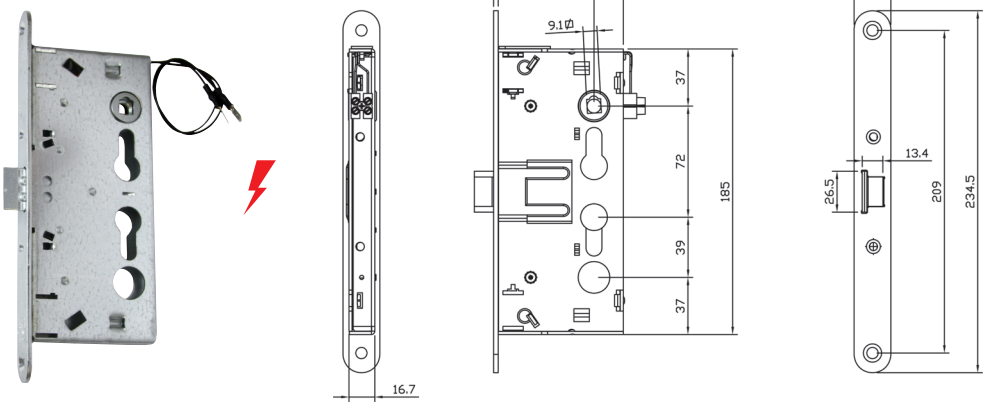

CERRADURA PARA PUERTAS CORTAFUEGO ANTIPANICO 12 V AC/DC (MANILLA EXTERNA).
1 punto lateral, solo resbalón.
Interior: resbalón accionado por el cuadro manilla.
Exterior: resbalón accionado por la manilla siempre que esté habilitada por la llave o mediante impulso eléctrico.
Frente con bordes redondeados de 24x3 mm, cincado. Cuadro manilla pasante 9 mm. Distancia entre ejes 72 mm. Entrada 65 mm.
Adaptable a los manillones 949000050379 - 9449****839.
Confección individual.

DIN derechas	**214910654..D**	1	10
DIN izquierdas	**214910654..S**	1	10

Resbalón invertido.
Puerta de emergencia de tirar.
Confección individual.

DIN derechas	**214910654.CD**	1	10
DIN izquierdas	**214910654.CS**	1	10

Definición convencional de la “mano” de la puerta.

Cerradura con funcion antipánico

CÓDIGO

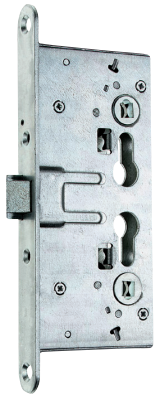

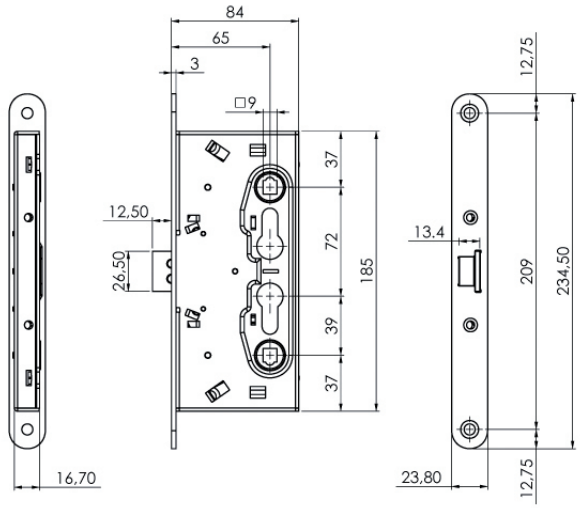

CERRADURA PARA PUERTAS CORTAFUEGO Y/O ANTIPANICO, DE DERECHAS E IZQUIERDAS (MANILLA EXTERNA).
1 punto lateral, solo resbalón.
Interior: resbalón accionado por el manillón antipánico o por la llave o por la manilla.
Exterior: resbalón accionado por la llave y por la manilla siempre que esté habilitada por la llave.
Frente con bordes redondeados de 24x3 mm, cincado. Cuadro manilla partido de 9 mm. Distancia entre ejes 72 mm. Entrada 65 mm. Adaptable a los manillones art. 94900005027* - 9449****829.

Confección individual	**214110654**	1	10

Resbalón invertido.
Puerta de emergencia de tirar.

Confección individual	**214110654.C**	1	10

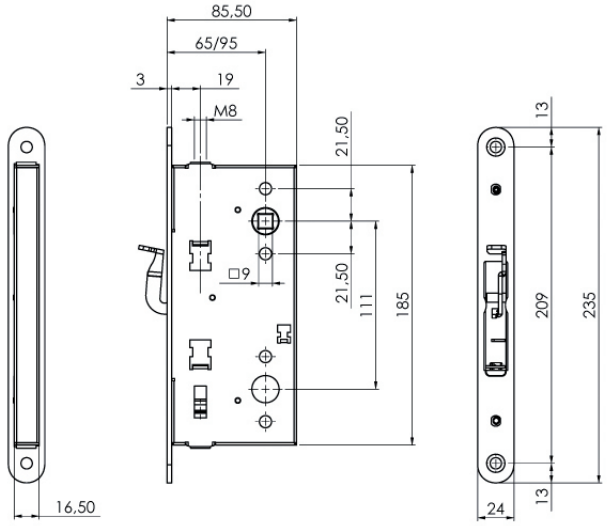

CONTRACERRADURA PARA PUERTAS CORTAFUEGO Y/O ANTIPANICO.
Puede ser usada para puertas de mano derecha o izquierda. **Función ANTIPANICO Y FLUSH BOLT** para hoja pasiva. **Funcionamiento: el manillón antipánico recoge las varillas y libera el resbalón de la cerradura principal, la leva del frente recoge las varillas.**
Frente con bordes redondeados de 24x3 mm, cincado. Enganche de varillas por tornillo con sistema antiaflojamiento. Recorrido varillas 17 mm. Entrada de 65mm. Adaptable a las cerraduras 214***.

Confección individual	**212700654**	10	10

Accesorios

	CÓDIGO		
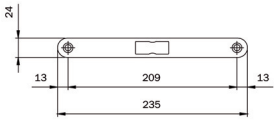 Cerradero pesado plano bordes redondos para cerraduras antipánico serie “PALMO”. De **acero cincado** 235x24x3. Para series:216* - 214*	**032094**	10	10
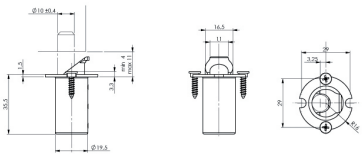 Bloqueo varilla superior para hoja secundaria	**032144**	10	10
Espesor para bloqueo varilla superior			
1 mm	**032714**	10	10
2 mm	**032724**	10	10
Espesor para bloqueo varilla superior			
2 mm	**032744**	10	10
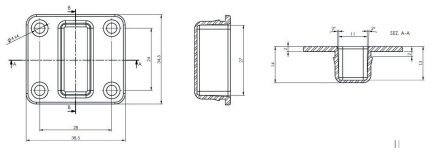 Boquilla superior para hoja secundaria	**032154**	10	10

Accesorios

	CÓDIGO		
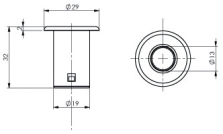 Boquilla de suelo para hoja secundaria	**032164**	10	10
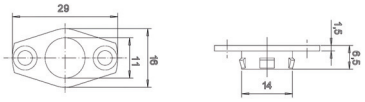 Guía varilla inferior para hoja secundaria	**032174**	10	10
Placa de acero para guía varilla inferior, a instalar en hoja secundaria reversible	**032704**	10	10
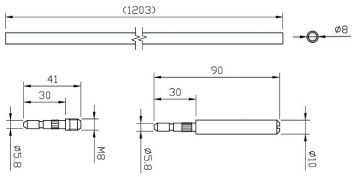 Kit varillas para hoja secundaria	**032184**	-	1
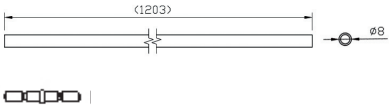 Kit varillas para hoja secundaria L=3400	**0321A4**	-	1

IDEA embutir

Barra antipánico para puerta cortafuego adaptable a cerradura de embutir antipánico.

Certificaciones

EN 1125

EN 1125

Certificados IDEA Base Embutir y Palmo.

EN 1125

EN 179

Certificados Push Embutir y Pad Embutir

Puede descargarse todos los certificados desde nuestra web www.iseoiberica.es

Manillón antipánico

0425

IDEA Base Embutir para hoja principal y secundaria

El manillón antipánico para puerta cortafuego con CERRADURA de embutir para PUERTA PRINCIPAL, está constituido por una barra horizontal que acciona el mecanismo de la cerradura mediante el cuadro manilla. El accionamiento de la barra móvil determina la rotación del cuadro manilla, el desbloqueo de la cerradura y la apertura de la puerta. Reversible para puertas de derechas e izquierdas. Todas las versiones son adaptables a un dispositivo microinterruptor para la señalización de puerta abierta.

Mecanismo de accionamiento	Barra	Cerradura	Cerradero
94C0000*0379	9459*	21411*65*	032094
94C0000*0379	9459*	214910654..*	032094

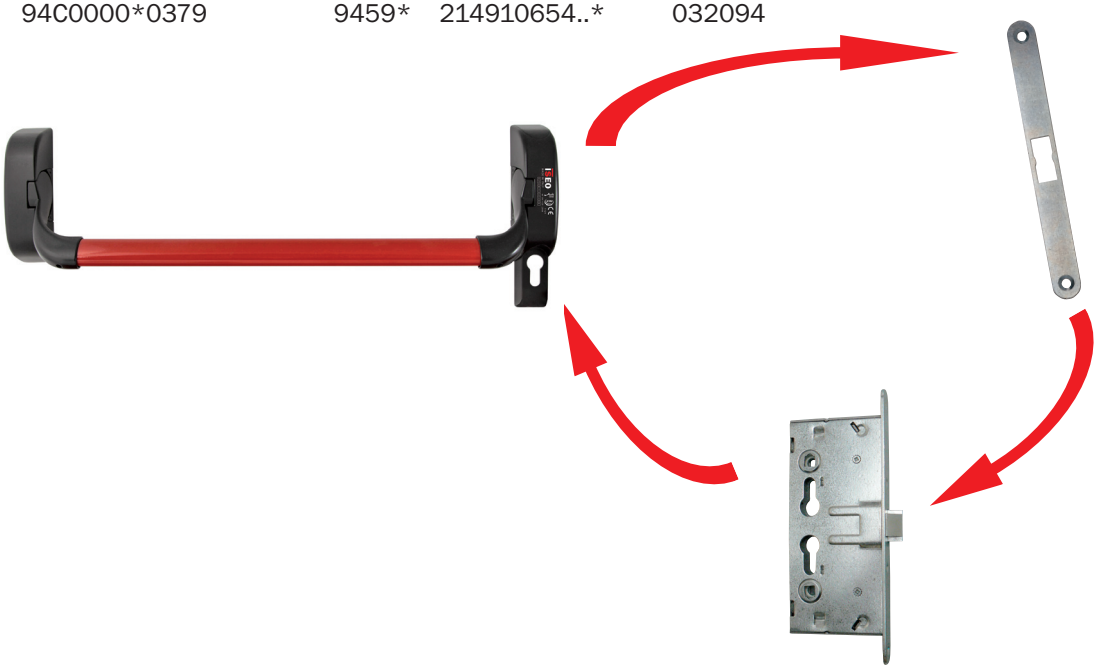

El manillón antipánico para para puerta cortafuego con CONTRACERRADURA de embutir para PUERTA SECUNDARIA, está constituido por una barra horizontal que acciona el mecanismo de la contracerradura mediante el cuadro manilla. El accionamiento de la barra móvil determina la rotación del cuadro manilla de la contracerradura, la cual recoge las varillas superior e inferior, libera el resbalón de la cerradura antipánico de la hoja principal y ambas hojas quedan abiertas. Reversible para puertas de derechas e izquierdas.Todas las versiones son adaptables a un dispositivo microinterruptor para la señalización de puerta abierta.

Mecanismo de accionamiento	Barra	Cerradura	Cerradero
94C0000*0379	9459*	2126**65*	0321*4
94C0000*0379	9459*	2127**65*	0321*4

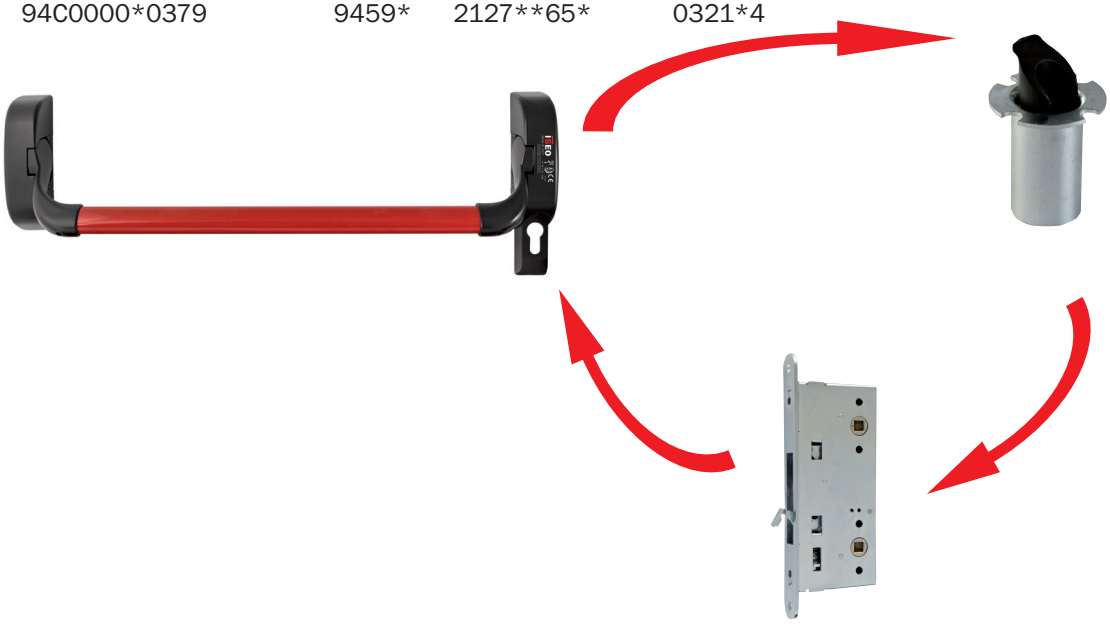

IDEA Base Embutir para hoja principal y secundaria

CÓDIGO

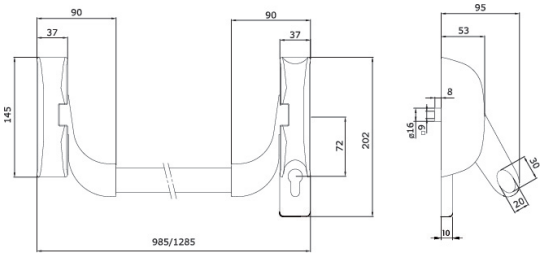

Manillón antipanico "**IDEA Base Embutir**" para **PUERTA CORTAFUEGO, PARA HOJA PRINCIPAL Y SECUNDARIA, REVERSIBLE**, adaptable a cerradura antipánico de embutir con cuadro de manilla de 9 mm.
Distancia entreejes 72 mm. con rotación manilla de 30º. Plantilla.
Instrucciones de montaje.
CUADRO DE MANILLA NO EN DOTACIÓN.
Marcado CE EN1125 y certificación de producto ICIM.
Accesorios adaptables a pedir aparte:
Cerradura 2141**65* - Contracerradura 2126**65* - Contracerradura 2127**65*.
Barra 9459* - Cerradero 0332094
Microswitch 94100060
Cuadro manilla 947910 - 947920 - 947930
Accesorios 0321*4
Con bocallave.

Acabado **PVD**	**94C000020379**	1	-
Barnizado **negro**	**94C000050379**	1	-
Barnizado **gris metal**	**94C000070379**	1	-

Certificado

ATTESTATO DI CONFORMITÀ
DIRETTIVA 89/106/CEE
CERTIFICATE OF CONFORMITY
DIRECTIVE 89/106/CEE

ATTESTATO N° 0425 CPD 2494 CERTIFICATE N°

Organismo notificato / Notified Body: ICIM S.p.A. – Piazza Don Mapelli, 75 – 20099 Sesto San Giovanni (MI) ITALY
Identification number: 0425

Dati Fabbricante / Manufacturer: Sede legale / Head office: ISEO SERRATURE S.p.A. Via San Girolamo, 13 - 25055 PISOGNE (BS) ITALY
Unità operativa / Operative unit:

Dati prodotto / Product details: Tipologia / Type: DISPOSITIVI ANTIPANICO PER USCITE DI SICUREZZA AZIONATI MEDIANTE UNA BARRA ORIZZONTALE
PANIC EXIT DEVICES
Denominazione / Denomination: Serie "IDEA BASE INFILARE"

Modelli/Models:
94C0000**3** + 9459** + 2141**65* + 032094

Accessori/Accessories:
94100160

Contropiastre/Striking plates:
serie 2126 – 2125 – 2127.

Sistema di attestazione della conformità / Attestation of conformity: 1
Norma di riferimento / Standard: EN 1125:2008
Classificazione / Classification: 3 7 6 B 1 4 2 A A

Eventuali estensioni / Extensions: Nessuna / None
Eventuali condizioni di subordine dell'attestazione CE / Possible conditions of subordination of the CE Certification: Nessuna / None

Data di emissione / First issue: 12/11/2012
Emissione corrente / Current issue: 12/11/2012
Data di scadenza / Expiring date: 11/11/2022
ICIM S.p.A.

La certificación ICIM según la norma europea EN1125 es válida sólo si los manillones, presentados en ésta página, se instalan conjuntamente con las cerraduras, contracerraduras, accesorios y/o cerraderos ISEO tal como muestra la página anterior. Quien compre el manillón certificado y lo instale junto con cerraduras, contracerraduras, accesorios y/o cerraderos distintos de los indicados por ISEO, es responsable del cumplimiento de la norma EN1125.

Todos nuestros certificados están disponibles para su descarga en nuestra Web: www.iseoiberica.es

Palmo para hoja principal y secundaria

El manillón antipánico para puerta cortafuego con CERRADURA de embutir para HOJA PRINCIPAL Y SECUNDARIA, está constituido por una barra horizontal que acciona el mecanismo de la cerradura mediante el cuadro manilla. El accionamiento de la barra móvil determina la rotación del cuadro manilla, el desbloqueo de la cerradura y la apertura de la puerta. Reversible para puertas de derechas e izquierdas.Todas las versiones son adaptables a un dispositivo microinterruptor para la señalización de puerta abierta.

Mecanismo de accionamiento	Barra	Cerradura	Cerradero
9490000*0379	9459*	21411*65*	032094

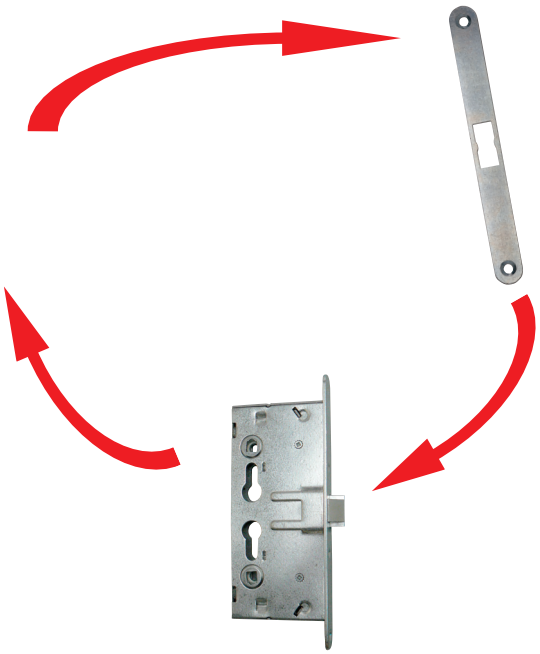

El manillón antipánico para para puerta cortafuego con CONTRACERRADURA de embutir, está constituido por una barra horizontal que acciona el mecanismo de la contracerradura mediante el cuadro manilla. El accionamiento de la barra móvil determina la rotación del cuadro manilla de la contracerradura, la cual recoge las varillas superior e inferior, libera el resbalón de la cerradura antipánico de la hoja principal y ambas hojas quedan abiertas. Reversible para puertas de derechas e izquierdas.Todas las versiones son adaptables a un dispositivo microinterruptor para la señalización de puerta abierta.

Mecanismo de accionamiento	Barra	Cerradura	Cerradero
9490000*0379	9459*	2126**65*	0321*4
9490000*0379	9459*	2127**65*	0321*4

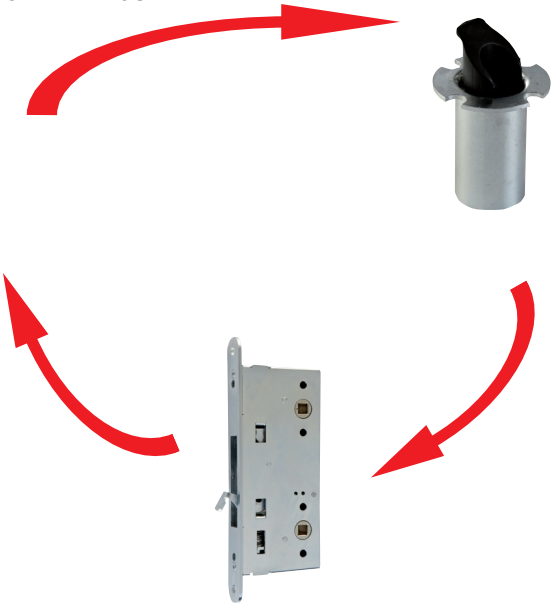

Manillón antipánico

ISEO®

0425

Palmo para hoja principal y secundaria

CÓDIGO

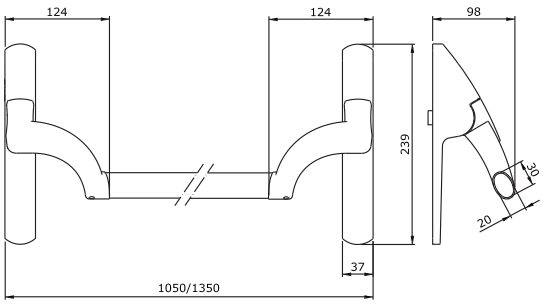

Manillón antipánico "**PALMO**" para **PUERTA CORTAFUEGO, PARA HOJA PRINCIPAL Y SECUNDARIA, REVERSIBLE**, adaptable a cerradura antipánico de embutir con cuadro de manilla de 9 mm. **CON Y SIN BOCALLAVE Y CONTRACERRADURA**. Distancia entre ejes 72 mm. con rotación manilla de 30º. Barnizado negro. Plantilla. Instrucciones de montaje. CUADRO DE MANILLA NO EN DOTACIÓN. Marcado CE EN1125 y certificación de producto ICIM.
Accesorios adaptables a pedir aparte:
Cerradura 2141**65* - Contracerradura 2126**65* - Contracerradura 2127**65*.
Barra 9459* - Cerradero 0332094
Kit guarnición termoexpandente 94000020
Microswitch 94100160. Cuadro manilla 947910 - 947920 - 947930
Accesorios 0321*4

Con bocallave.

Acabado **PVD**	**949000020379**	1	-
Barnizado **negro**	**949000050379**	1	-
Barnizado **gris metal**	**949000070379**	1	-

***Reemplaza a las referencias 949000050376 - 949000050276 - 949000050279**

Certificado

ACCREDIA
ICIM

Certificazione di Prodotto
Product Certification

Certificato N. / Certificate No. 098AD/3

ALL'AZIENDA / TO THE FIRM

ISEO SERRATURE S.p.A.
Via San Girolamo, 13
PISOGNE (BS) ITALY

UNITÀ OPERATIVE / OPERATIVES UNITS

PER I SEGUENTI PRODOTTI / FOR THE FOLLOWING PRODUCTS

DISPOSITIVI ANTIPANICO PER USCITE DI SICUREZZA AZIONATI MEDIANTE UNA BARRA ORIZZONTALE
PANIC EXIT DEVICES

CON DENOMINAZIONE COMMERCIALE / WITH TRADE NAMES

Serie "PALMO"

Modelli/Models:
949000*0379 + 9459* + 2141**65*/2146*65* + 032094
949000*0379 + 9459* + 2141**65*/2146*65* + 032094
949000*0379 + 9459* + 2141**65*/2146*65* + 032094
949000*0379 + 9459* + 2141**65*/2146*65* + 032094

Accessori/Accessories: 94100160,
Placca maniglia elettronica ARES / Electronic trim set ARES 0021**0*

Controplastre/Striking plates: serie 2126 - 2126 - 2127.

CONFORMANTE ALLA NORMA ED AL DOCUMENTO NORMATIVO CON IN COMPLIANCE WITH THE STANDARD AND WITH ITS NORMATIVE DOCUMENT

UNI EN 1125 :08 - 0049CS_00_IT

CON CLASSIFICAZIONE / WITH CLASSIFICATION

3 7 6 B 1 4 2 2 A A

ICIM S.p.A.

PRIMA EMISSIONE / FIRST ISSUE 16/11/2006
EMISSIONE CORRENTE / CURRENT ISSUE 16/11/2015
DATA DI SCADENZA / EXPIRING DATE 15/11/2018

ICIM S.p.A. a socio unico - Piazza Don Enrico Mapelli, 75 - 20099 Sesto San Giovanni (MI)

MANDENT_00_IT

La certificación ICIM según la norma europea EN1125 es válida sólo si los manillones, presentados en ésta página, se instalan conjuntamente con las cerraduras, contracerraduras, accesorios y/o cerraderos ISEO tal como muestra la página anterior. Quien compre el manillón certificado y lo instale junto con cerraduras, contracerraduras, accesorios y/o cerraderos distintos de los indicados por ISEO, es responsable del cumplimiento de la norma EN1125.

Todos nuestros certificados están disponibles para su descarga en nuestra Web: www.iseoiberica.es

ISEO

Accesorios

CÓDIGO

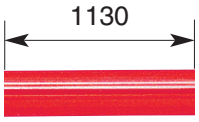

Barra oval horizontal para manillón antipánico "**IDEA**" y "**Palmo**" **series 94C - 9490.**
Largo 1.130mm.

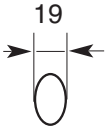

Inox *	**945922**	1	-
Barnizada: **Blanco**	**945924**	1	-
Barnizada: **Negro**	**945925**	1	-
Barnizada: **Gris Metal**	**945927**	1	-
Barnizada: **Rojo**	**945928**	1	-
Barnizada: **Verde**	**94592V**	1	-

Barra oval horizontal para manillón antipánico "**IDEA**" y "**Palmo**" **series 94C - 9490.**
Largo 1.330mm.

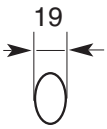

Inox*	**945932**	1	-
Barnizada: **Rojo**	**945938**	1	-
Barnizada: **Gris metal**	**945937**	1	-

Microinterruptor, para embutir en al manillón antipánico **"PALMO" series 9490"**.
Adaptable a sistemas de seguridad. Tornillos de fijación. Instrucciones de montaje.

Palmo	**94100160**	1	-

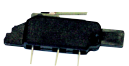

Microinterruptor para detección de apertura de puerta, para montar en soporte de **"BASE Y BOLT"**.
Adaptable a sistemas de seguridad. Tornillos de fijación. Instrucciones de montaje.

Base / Bolt	**94100060**	1	-

** Sin protección AntiGerm*

Push Embutir para hoja principal y secundaria

El manillón antipánico para puerta cortafuego con CERRADURA de embutir para PUERTA PRINCIPAL, está constituido por una barra móvil horizontal que acciona el mecanismo de la cerradura mediante el cuadro manilla. El accionamiento de la barra móvil determina la rotación del cuadro manilla, el desbloqueo de la cerradura y la apertura de la puerta. Longitud de 840 mm. a 1165 mm., recortable hasta 330 mm., acabado gris metálico o rojo/negro, reversible para puertas de derechas e izquierdas. Todas las versiones son adaptables a un dispositivo microinterruptor para la señalización de puerta abierta. La placa de fijación se puede cortar, para permitir también el montaje incluso sin cilindro.

Mecanismo de accionamiento	Cerradura	Cerradero
94F0*****379	2141**65*	032094
94F0*****379	21491065*	032094

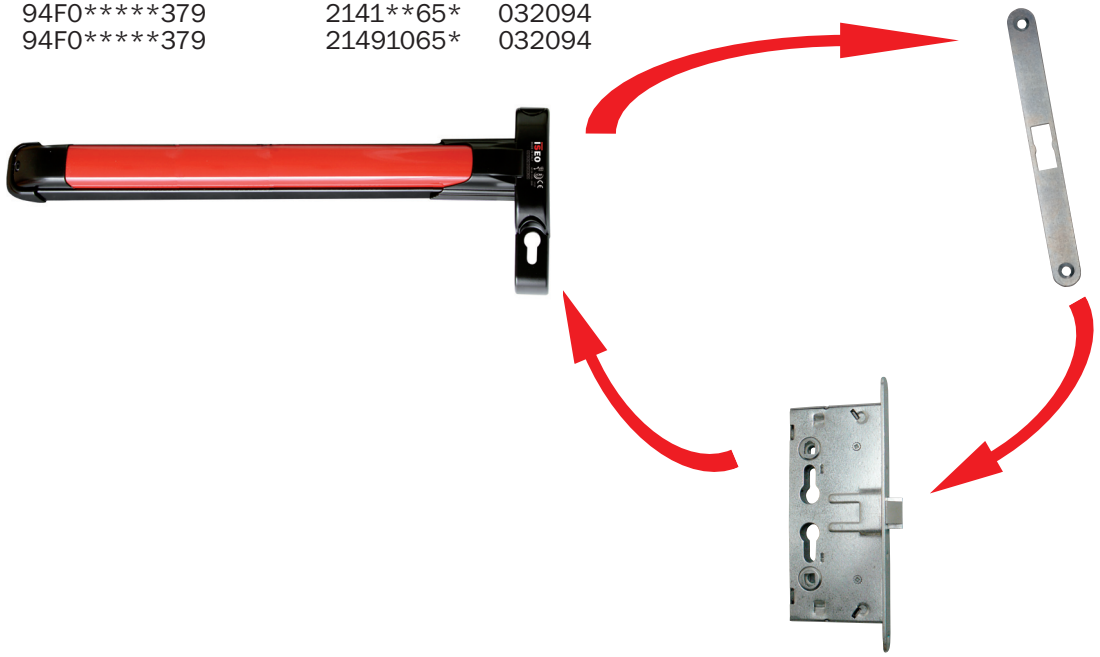

El manillón antipánico para para puerta cortafuego con CONTRACERRADURA de embutir para PUERTA SECUNDARIA, está constituido por una barra móvil horizontal que acciona el mecanismo de la contracerradura mediante el cuadro manilla. El accionamiento de la barra móvil determina la rotación del cuadro manilla de la contracerradura, la cual recoge las varillas superior e inferior, libera el resbalón de la cerradura antipánico de la hoja principal y ambas hojas quedan abiertas. Longitud de 840 mm. a 1165 mm., recortable hasta 330 mm., acabado gris metálico o rojo/negro, reversible para puertas de derechas e izquierdas. Todas las versiones son adaptables a un dispositivo microinterruptor para la señalización de puerta abierta. La placa de fijación se puede cortar, para permitir también el montaje incluso sin cilindro.

Mecanismo de accionamiento	Cerradura	Cerradero
94F0*****379	2126**65*	0321*4
94F0*****379	2127**65*	0321*4

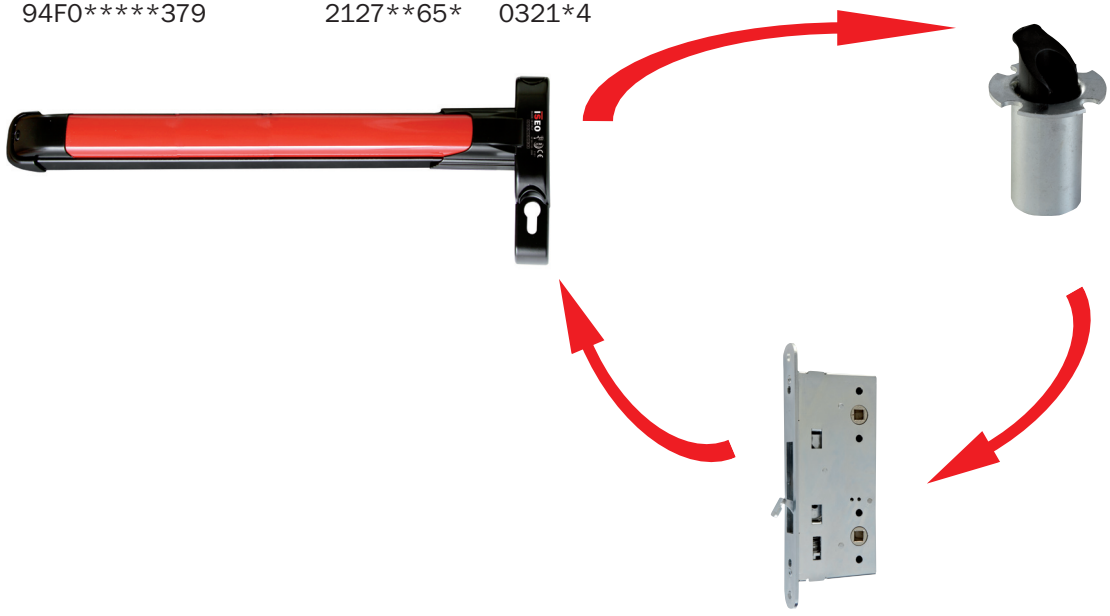

Manillón antipánico

ISEO®

0425

Push Embutir para hoja principal y secundaria

CÓDIGO

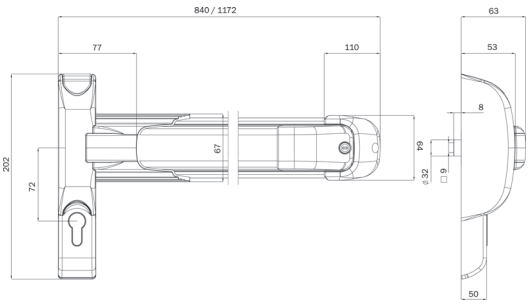

Manillón antipanico "**PUSH Embutir**" para **PUERTA CORTAFUEGO, PARA HOJA PRINCIPAL Y SECUNDARIA, REVERSIBLE**, adaptable a cerradura antipánico de embutir con cuadro de manilla de 9 mm.
Distancia entre ejes 72 mm. con rotación manilla de 30º.
Plantilla. Placa de montaje recortable, para permitir el montaje incluso sin cilindro. Instrucciones de montaje.
CUADRO DE MANILLA NO EN DOTACIÓN.
Marcado CE EN1125 y certificación de producto ICIM.
Accesorios adaptables a pedir aparte:
Cerradura 2141**65* - Contracerradura 2126**65* - Contracerradura 2127**65*.
Cerradero 0332094
Microswitch 94200060
Cuadro manilla 947910 - 947920 - 947930
Accesorios 0321*4
Con boca llave.

Longitud 840 mm. Base y barra barnizado **gris metal**	**94F008477379**	1	-
Longitud 840 mm. Base barnizada **negro** y barra barnizado **rojo**	**94F008458379**	1	-
Longitud 1.165 mm. Base y barra barnizado **gris metal**	**94F011777379**	1	-
Longitud 1.165 mm. Base barnizada **negro** y barra barnizado **rojo**	**94F011758379**	1	-

***Acabado blanco en longitud 840 mm y 1165 mm bajo pedido**

Certificado

ICIM

Certificazione di Prodotto
Product Certification

Certificato N.
Certificate No. 004AD/5

ISEO SERRATURE S.p.A.
Via San Girolamo, 13
25055 PISOGNE (BS) ITALY

DISPOSITIVI ANTIPANICO PER USCITE DI SICUREZZA AZIONATI MEDIANTE UNA BARRA ORIZZONTALE
PANIC EXIT DEVICES

UNI EN 1125 (B) - ICIM 7080/10

3 7 6 B 1 4 2 2 B A

ICIM S.p.A.

PRIMA EMISSIONE FIRST ISSUE	EMISSIONE CORRENTE CURRENT ISSUE	DATA DI SCADENZA EXPIRING DATE
20/01/2000	20/01/2015	19/01/2018

La certificación ICIM según la norma europea EN1125 es válida sólo si los manillones, presentados en ésta página, se instalan conjuntamente con las cerraduras, contracerraduras, accesorios y/o cerraderos ISEO tal como muestra la página anerior. Quien compre el manillón certificado y lo instale junto con cerraduras, contracerraduras, accesorios y/o cerraderos distintos de los indicados por ISEO, es responsable del cumplimiento de la norma EN1125.

Todos nuestros certificados están disponibles para su descarga en nuestra Web: www.iseoiberica.es

Accesorios

	CÓDIGO		
	Microinterruptor para embutir en al manillón antipánico **"PUSH Embutir" serie 94F** y **PUSH" serie 9424** Para detectar la apertura de la puerta. Adaptable a sistemas de seguridad. Instrucciones de montaje. Push Embutir	**94200060**	1 -

Manillón antipánico

0425

Pad Embutir para hoja principal y secundaria

El dispositivo de emergencia para puerta cortafuego con CERRADURA de embutir para PUERTA PRINCIPAL, está constituido por un mecanismo de accionamiento, que acciona el mecanismo de la cerradura mediante el cuadro manilla. El accionamiento de la barra móvil determina la rotación del cuadro manilla, el desbloqueo de la cerradura y la apertura de la puerta. Reversible para puertas de derechas e izquierdas. La placa de fijación se puede cortar, para permitir también el montaje incluso sin cilindro.

Mecanismo de accionamiento	Cerradura	Cerradero
94G0000*0379	2141**65*	032094

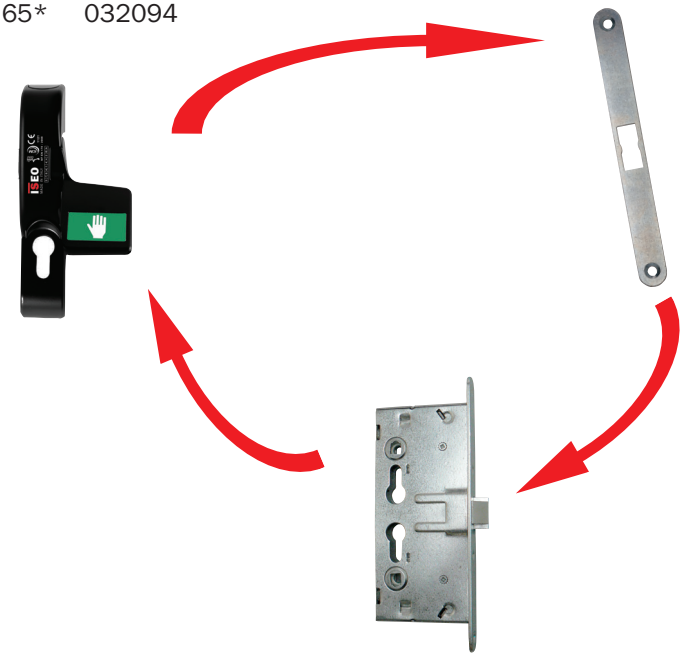

El dispositivo de emergencia para puerta cortafuego con CONTRACERRADURA de embutir para PUERTA SECUNDARIA está constituido por un mecanismo de accionamiento, que acciona el mecanismo de la contracerradura mediante el cuadro manilla. El accionamiento del mecanismo determina la rotación del cuadro manilla de la contracerradura, la cual recoge las varillas superior e inferior, libera el resbalón de la cerradura antipánico de la hoja principal y ambas hojas quedan abiertas. Reversible para puertas de derechas e izquierdas.

Mecanismo de accionamiento	Cerradura	Cerradero
94G0*****379	2126**65*	0321*4
94G0*****379	2127**65*	0321*4

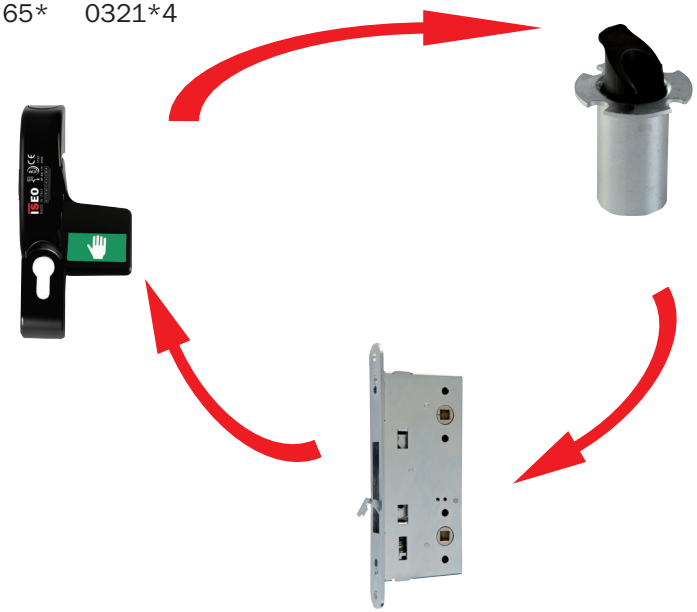

0425

Pad Embutir para hoja principal y secundaria

CÓDIGO

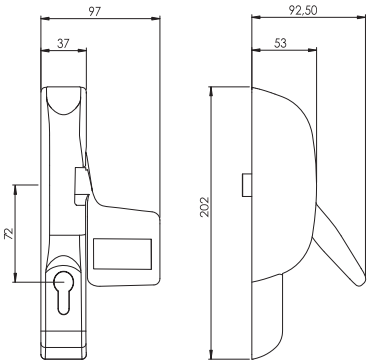

Mecanismo de accionamiento "**PAD Embutir**" para **PUERTA CORTAFUEGO, PARA HOJA PRINCIPAL Y SECUNDARIA, REVERSIBLE**, adaptable a cerradura antipánico y contracerradura de embutir con cuadro de manilla de 9 mm.
Distancia entre ejes 72 mm. con rotación cuadro manilla de 30º.
Plantilla. Instrucciones de montaje.
CUADRO DE MANILLA NO EN DOTACIÓN.
Marcado CE EN179 y certificación de producto ICIM.
Accesorios adaptables a pedir aparte:
Cerradura 2141**65* - Contracerradura 2126**65* - Contracerradura 2127**65*.
Cerradero 0332094 - Cuadro manilla 9479*
Accesorios 0321*4 - Manilla 032*

Barnizada **negro**	**94G000050379**	1	-
Barnizado **gris metal**	**94G000070379**	1	-

Certificado

La certificación ICIM según la norma europea EN179 es válida sólo si los mecanismos presentados en ésta página, se instalan conjuntamente con las cerraduras, contracerraduras, accesorios y/o cerraderos ISEO tal como muestra la página anterior. Quien compre el mecanismo certificado y lo instale junto con cerraduras, contracerraduras, accesorios y/o cerraderos distintos de los indicados por ISEO, es responsable del cumplimiento de la norma EN179.

Todos nuestros certificados están disponibles para su descarga en nuestra Web: www.iseoiberica.es

Accesorios

CÓDIGO

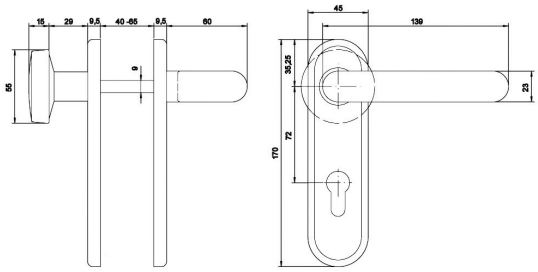

Juego manilla y pomo con / sin bocallave.
Para puerta cortafuego y puerta cortafuego con función antipánico **EN179**.
En dotación: cuadro manilla 125 mm, tornillos de fijación para puertas de hasta 63 mm.

Con bocallave, **INOX**	**032402**	30	30
Con bocallave**, gris**	**032403**	30	30
Con bocallave, **negra**	**032405**	30	30
Sin bocallave**, gris**	**032503**	30	30
Sin bocallave**, negra**	**032505**	30	30

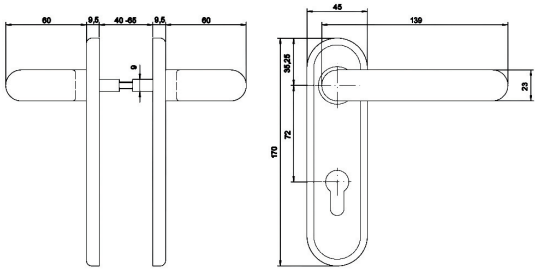

Juego manilla con / sin bocallave.
Para puerta cortafuego y puerta cortafuego con función antipánico **EN179**.
En dotación: cuadro manilla 125 mm, tornillos de fijación para puertas de hasta 63 mm.

Con bocallave, **INOX**	**032412**	30	30
Con bocallave, **gris**	**032413**	30	30
Con bocallave, **negra**	**032415**	30	30
Sin bocallave, **INOX**	**032412SB**	30	30
Sin bocallave, **gris**	**032413SB**	30	30
Sin bocallave, **negra**	**032415SB**	30	30

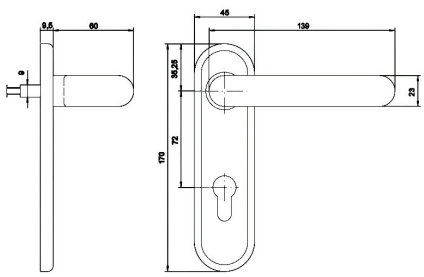

1/2 Juego manilla con/ sin bocallave.
Para puerta cortafuego y puerta cortafuego con función antipánico.
En dotación: tornillos de fijación para puertas de hasta 63 mm.

Con bocallave, **INOX**	**032432**	30	30
Con bocallave, **gris**	**032433**	30	30
Con bocallave, **negra**	**032435**	30	30
Sin bocallave, **INOX**	**032532**	30	30

Accesorios

CÓDIGO

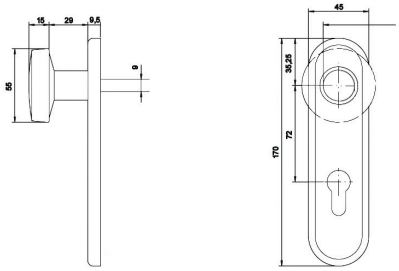

1/2 Juego con pomo.
Para puerta cortafuego y puerta cortafuego con función antipánico.
En dotación: tornillos de fijación para puertas de hasta 63 mm.

Con bocallave, **INOX**	**032462**	30	30
Con bocallave, **negra**	**032465**	30	30
Sin bocallave, **gris**	**032423**	30	30
Sin bocallave, **negra**	**032425**	30	30

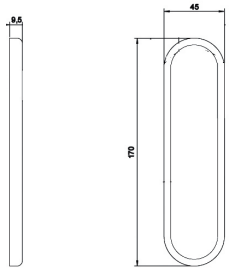

Placa exterior sin empuñadura.
Para puerta cortafuego y puerta cortafuego con función antipánico.
En dotación: tornillos de fijación para puertas de hasta 63 mm.

Con bocallave, **negra**	**032455**	30	30
Sin bocallave, **negra**	**032445**	30	30

Cuadradillo 9 mm, largo 125 mm	**947900**	-	10

Cuadradillo 9 mm **partido**

Largo 55/38 mm	**947910**	-	10
Largo 55/55 mm	**947920**	-	10
Largo 65/30 mm	**947980**	-	10
Largo 65/40 mm	**947970**	-	10

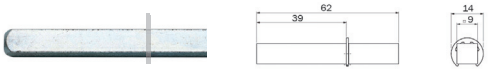

Cuadradillo 9 mm, largo 62 mm con tope	**947930**	-	10